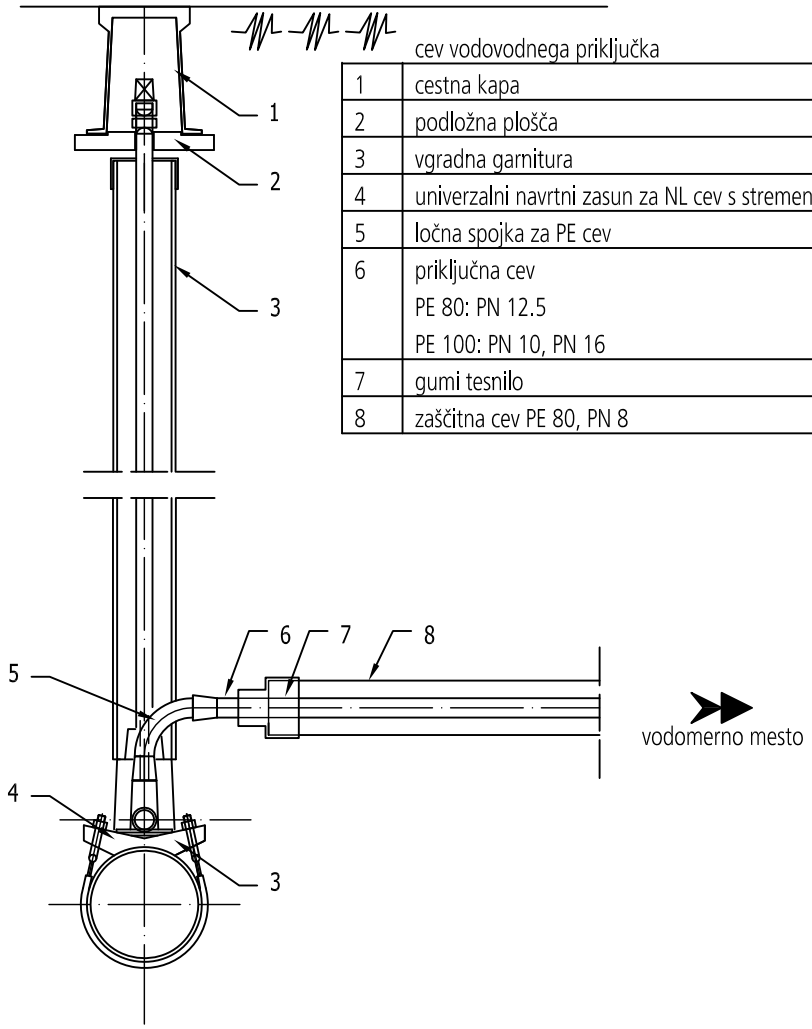


| | cev vodovodnega priključka | d 32 | d 40 | d 50 | d 63 |
|---|---|---|---|---|---|
| 1 | cestna kapa | | | | |
| 2 | podložna plošča | | | | |
| 3 | vgradna garnitura | | | | |
| 4 | univerzalni navrtni zasun za NL cev s stremenom | | | | |
| 5 | ločna spojka za PE cev | d 32 | d 40 | d 50 | d 63 |
| 6 | priključna cev<br>PE 80: PN 12.5<br>PE 100: PN 10, PN 16 | d 32 | d 40 | d 50 | d 63 |
| 7 | gumi tesnilo | d 63/d 32 | d 74/d 40 | d 90/d 50 | d 110/d 63 |
| 8 | zaščitna cev PE 80, PN 8 | d 63 | d 74 | d 90 | d 110 |

# DETAJL MONTAŽE UNIVERZALNEGA NAVRTNEGA ZASUNA NA CEVI IZ NL

hidro projekt d.o.o.
Hidroprojekt d.o.o.
Vodovodna cesta 109
1000 Ljubljana
tel.:01/3602478
e-mail: info@hidroprojekt.si

POOBLAŠČENI INŽENIR

Elizabeta PEKLAJ, univ.dipl.inž.gradb.

ŠT. RISBE

V.TP.4